☆男子シングルス　予選リーグ

シード2名及び各組リーグ1位通過者、各組リーグ2位通過者で、獲得ゲーム率の高い3者とで本線実施

時間9:00	選手名	クラブ名	品川　友紀	木下　隼人	西岡　晋作	勝ー負	獲得ゲーム率	順位
A	品川　友紀	W・P・R		6-1	6-1	2-0		1
	木下　隼人	花王・T・C	1-6		6-2	1-1		2
	西岡　晋作	アクティス海南	1-6	2-6		0-2		3

時間9:00	選手名	クラブ名	松本　義史	田端　正郎	北野　雄士	勝ー負	獲得ゲーム率	順位
B	松本　義史	海南市役所		6-2	6-0	2-0		1
	田端　正郎	たつべ・T・C	2-6		6-3	1-1		2
	北野　雄士	アクティス海南	0-6	3-6		0-2		3

時間9:00	選手名	クラブ名	森　昌文	天野　友裕	上野　一政	勝ー負	獲得ゲーム率	順位
C	森　昌文	海南発電所テニス部		6-1	6-2	2-0		1
	天野　友裕	たつべ・T・C	1-6		2-6	0-2		3
	上野　一政	アクティス海南	2-6	6-2		1-1		2

時間9:00	選手名	クラブ名	出口　貴浩	矢野　義登	永長　勇哉	勝ー負	獲得ゲーム率	順位
D	出口　貴浩	アクティス海南		2-6	6-1	1-1		2
	矢野　義登	住金テニス部	6-2		6-1	2-0		1
	永長　勇哉	TC四季	1-6	1-6		0-2		3

時間9:00	選手名	クラブ名	南垣内　克幸	宮脇　三佳	竹山　倫弘	勝ー負	獲得ゲーム率	順位
E	南垣内　克幸	TEAM よっしゃああ～		7-6(4)	6-2	2-0		1
	宮脇　三佳	コスモ石油　TC	6-7(4)		6-2	1-1	0.574	2
	竹山　倫弘	アクティス海南	2-6	2-6		0-2		3

時間9:00	選手名	クラブ名	大岡　宏忠	中納　亮介	藤林　徹	勝ー負	獲得ゲーム率	順位
F	大岡　宏忠	たつべ・T・C		2-6	6-2	1-1		2
	中納　亮介	コスモ石油　TC	6-2		6-3	2-0		1
	藤林　徹	アクティス海南	2-6	3-6		0-2		3

時間10:00	選手名	クラブ名	東野　好男	得津　寿生	宮崎　誠司	勝ー負	獲得ゲーム率	順位
G	東野　好男	アクティス海南		6-2	2-6	1-1		2
	得津　寿生	コスモ石油　TC	2-6		1-6	0-2		3
	宮崎　誠司	TC四季	6-2	6-1		2-0		1

時間10:00	選手名	クラブ名	松下　喜臣	有北　和由	楠岡　英人	勝ー負	獲得ゲーム率	順位
H	松下　喜臣	TC四季		5-7	6-2	1-1	0.550	2
	有北　和由	海南発電所テニス部	7-5		6-4	2-0		1
	楠岡　英人	J・T・C	2-6	4-6		0-2		3

時間10:00	選手名	クラブ名	雑賀　敬司	南出　直哉	中尾　晴信	勝ー負	獲得ゲーム率	順位
I	雑賀　敬司	J・T・C		6-1	2-6	1-1		2
	南出　直哉	海南市役所	1-6		3-6	0-2		3
	中尾　晴信	TC四季	6-2	6-3		2-0		1

時間10:30	選手名	クラブ名	谷野　謙次	中村　正樹	楠岡　暢彦	勝ー負	獲得ゲーム率	順位
J	谷野　謙次	花王・T・C		4-6	6-2	1-1	0.555	2
	中村　正樹	海南市役所	6-4		6-3	2-0		1
	楠岡　暢彦	J・T・C	2-6	3-6		0-2		3

男子シングルス本選

1	下村　知雄	(	海南市役所	)	
2	松下　喜臣	<	ＴＣ四季	>	
3	宮崎　誠司	(	ＴＣ四季	)	
4	中納　亮介	(	コスモＴＣ	)	
5	松本　義史	(	海南市役所	)	
6	宮脇　三佳	<	コスモＴＣ	>	
7	中村　正樹	(	海南市役所	)	
8	森　昌文	(	海南発電所ＴＣ	)	

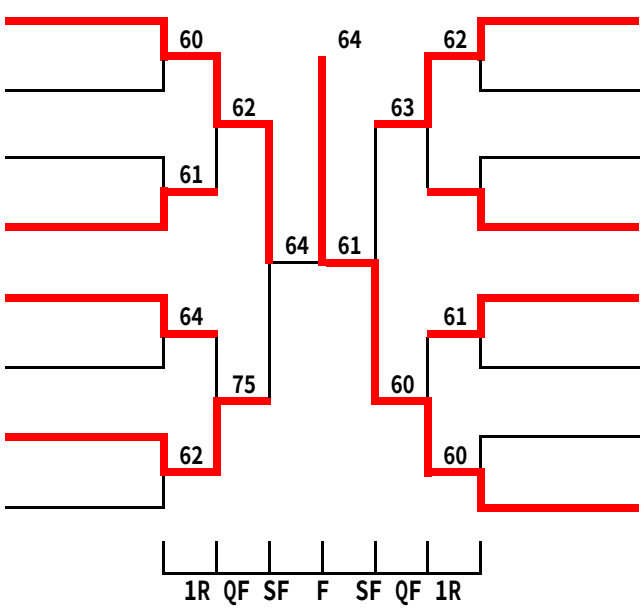

矢野　義登	(	住金テニスクラブ	)		9
中尾　晴信	(	ＴＣ四季	)		10
BYE					11
品川　友紀	(	Ｗ・Ｐ・Ｒ	)		12
南垣内克幸	(	TEAMよっしゃああー	)		13
有北　和由	(	海南発電所ＴＣ	)		14
谷野　謙次	<	花王ＴＣ	>		15
杉田　政也	(	アクティス海南	)		16

予選リーグ戦1位通過者は( )に入ります。
予選リーグ戦2位通過者は< >に入ります。**抽選**

☆男子ダブルス　予選リーグ

各組リーグ1位通過10チームと各組リーグ2位通過チームより、獲得ゲーム率の高い3チームとで本線実施

時間9:00		選手名	クラブ名	①	②	③	勝一負	獲得ゲーム率	順位
A	①	山岸　稠明 梅川　和哉	TEAM　よっしゃああ～		6-3	6-0	2-0		1
	②	木下　隼人 谷野　謙次	花王・T・C	3-6		6-0	1-1		2
	③	北村　久和 宮下　好史	PPC	0-6	0-6		0-2	wo	3
時間9:00		選手名	クラブ名	①	②	③	勝一負	獲得ゲーム率	順位
B	①	吉川　幸永 山野　博志	たつべ・T・C		2-6	6-4	1-1		2
	②	石井　明博 小松　真人	アクティス海南	6-2		1-3(ret.)	1-1		3
	③	上芝　健介 間野　和慶	J・T・C	4-6	3-1(ret.)		1-1		1
時間9:00		選手名	クラブ名	①	②	③	勝一負	獲得ゲーム率	順位
C	①	下村　知雄 松本　義史	海南市役所		6-2	2-6	1-1		2
	②	前田　孝明 藤林　徹	アクティス海南	2-6		3-6	0-2		3
	③	松本　敏夫 梅本　吉夫	ｽﾄﾛﾍﾞﾘｰｷｯｽ	6-2	6-3		2-0		1
時間9:00		選手名	クラブ名	①	②	③	勝一負	獲得ゲーム率	順位
D	①	花岡　秀起 南垣内　克幸	TEAM　よっしゃああ～		6-0	4-6	1-1	0.625	2
	②	岡本　和也 岡本　哲次	アクティス海南	0-6		0-6	0-2	wo	3
	③	山路　雅司 宮島　与史嗣	海南市役所	6-4	6-0		2-0		1
時間9:00		選手名	クラブ名	①	②	③	勝一負	獲得ゲーム率	順位
E	①	奥田　一之 橋本　俊彦	たつべ・T・C		6-4	6-0	2-0		1
	②	津村　謹二 雑賀　敬司	J・T・C	4-6		6-0	1-1	0.625	2
	③	坂本　匡也 南出　直哉	海南市役所	0-6	0-6		0-2	wo	3
時間9:00		選手名	クラブ名	①	②	③	勝一負	獲得ゲーム率	順位
F	①	山田　守 佐々中　英典	アクティス海南		6-0	6-2	2-0		1
	②	石本　徹 中尾　正宏	海南発電所テニス部	0-6		6-3	1-1		2
	③	中納　亮介 西本　三夫	コスモ石油　TC	2-6	3-6		0-2		3
時間9:00		選手名	クラブ名	①	②	③	勝一負	獲得ゲーム率	順位
G	①	井川　勝利 中村　正樹	海南市役所		6-7	6-0	1-1	0.631	2
	②	畑　宏昌 細谷　慎吾	花王・T・C	7-6		6-2	2-0		1
	③	天野　友裕 辻　恵太	たつべ・T・C	0-6	2-6		0-2		3

時間10:00	選手名		クラブ名	①	②	③	勝ー負	獲得ゲーム率	順位
H	①	土井　健一 三浦　慶司	TEAM　よっしゃああ～		6-0	1-6	1-1		2
	②	畑中　正 廣　拓志	海南市役所	0-6		3-6	0-2		3
	③	宮脇　三佳 大岡　宏忠	コスモ石油　ＴＣ	6-1	6-3		2-0		1

時間10:00	選手名		クラブ名	①	②	③	勝ー負	獲得ゲーム率	順位
I	①	中尾　晴信 宮崎　誠司	ＴＣ四季		6-7	1-6	0-2		3
	②	畠中　照一 瀧谷　雅彦	海南市役所	7-6		6-7	1-1		2
	③	吉田　昌生 鈴木　康之	海南発電所テニス部	6-1	7-6		2-0		1

時間10:00	選手名		クラブ名	①	②	③	勝ー負	獲得ゲーム率	順位
J	①	平川　太一 楠岡　暢彦	Ｊ・Ｔ・Ｃ		6-1	7-6	2-0		1
	②	山田　雅昭 宮本　和哉	たつべ・Ｔ・Ｃ	1-6		6-0	1-1		2
	③	谷口　倫章 小畑　満男	海南発電所テニス部	6-7	0-6		0-2		3

男子ダブルス本選

1	山岸・梅川	(	TEAMよっしゃああー	)	山田・佐々中	(	アクティス海南	)	9
2	BYE				津村・雑賀	<	J・T・C	>	10
3	吉田・鈴木	(| 関電テニス部 |)	BYE				11
4	宮脇・大岡	(	コスモT・C	)	松本・梅本	(	ストロベリーキッズ	)	12
5	山路・宮島	(	海南市役所	)	畑・細谷	(	花王T・C	)	13
6	井川・中村	<	海南市役所	>	平川・楠岡	(| J・T・C |)	14
7	花岡・南垣内	<	TEAMよっしゃああー	>	BYE				15
8	奥田・橋本	(	たつべT・C	)	上芝・間野	(	J・T・C	)	16

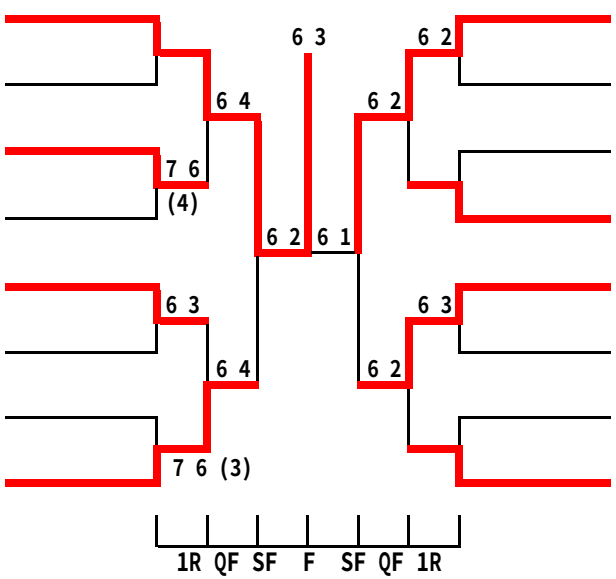

予選リーグ戦1位通過組は( )に入ります。
予選リーグ戦2位通過組は< >に入ります。**抽選**

☆女子シングルス　予選リーグ

シード2名及び各組リーグ1位通過者2名で本線実施

時間10:30	選手名	クラブ名	梶垣　京子	嶌村　共子	的場　みちる	勝ー負	獲得ゲーム率	順位
A	梶垣　京子	アクティス海南		0-6	0-6	0-2	wo	3
	嶌村　共子	海南市役所	6-0		3-6	1-1		2
	的場　みちる	ｽﾄﾛﾍﾞﾘｰｷｯｽ	6-0	6-3		2-0		1

時間10:30	選手名	クラブ名	林　資子	八幡　景子	藤本　美紀	勝ー負	獲得ゲーム率	順位
B	林　資子	アクティス海南		2-6	6-2	1-1		2
	八幡　景子	たつべ･T･C	6-2		6-2	2-0		1
	藤本　美紀	海南市役所	2-6	2-6		0-2		3

女子シングルス本選

1	菱川　敬子	（　ＴＣ四季　）	
2	八幡　景子	（　たつべＴＣ　）	
3	的場　みちる	（　ストロベリーキッス　）	
4	北井　一美	（　ＪＴＣ　）	

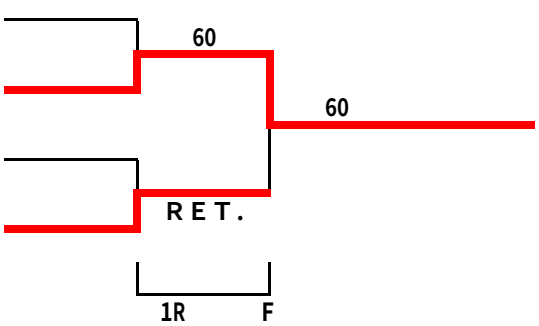

予選リーグ戦1位通過者は( )に入ります。

☆女子ダブルス　予選リーグ

各組リーグ1位通過6チームと各組リーグ2位通過チームより、獲得ゲーム率の高い2チームとで本線実施

時間10:30	選手名		クラブ名	①	②	③	勝一負	獲得ゲーム率	順位
A	①	佐原　由起 澤井　栄美	ウエンディー		6-0	6-0	2-0		1
	②	東　亜耶子 荒井　舞	アクティス海南	0-6		6-1	1-1		2
	③	平山　直子 上野山　陽子	JTC	1-6	0-6		0-2		3
時間10:30	選手名		クラブ名	①	②	③	勝一負	獲得ゲーム率	順位
B	①	樫田　純子 谷所　美穂	JTC		6-3	6-4	2-0		1
	②	平田　尚子 久保　容子	アクティス海南	3-6		3-6	0-2		3
	③	山田　真知子 八幡　景子	たつべ･T･C	4-6	6-3		1-1	0.526	2
時間10:30	選手名		クラブ名	①	②	③	勝一負	獲得ゲーム率	順位
C	①	三木　志保美 竹中　宏子	TEAM よっしゃああ～		7-6	6-1	2-0		1
	②	上山　真由美 西村　美香	アクティス海南	6-7		6-4	1-1		2
	③	杉谷　容子 塚崎　睦実	アクティス海南	1-6	4-6		0-2		3
時間11:00	選手名		クラブ名	①	②	③	勝一負	獲得ゲーム率	順位
D	①	北井　一美 松井　由佳	JTC		6-2	6-3	2-0		1
	②	佐藤　友美 鈴木　裕美子	アクティス海南	2-6		3-6	0-2		3
	③	藤本　美紀 橋本　知世	海南市役所	3-6	6-3		1-1		2
時間11:00	選手名		クラブ名	①	②	③	勝一負	獲得ゲーム率	順位
E	①	森　万里 大橋　ゆかり	JTC		6-0	6-4	2-0		1
	②	東　三起子 矢部　あつ子	アクティス海南	0-6		0-6	0-2		3
	③	奥村　久美 西山　好子	アクティス海南	4-6	6-0		1-1	0.625	2
時間11:00	選手名		クラブ名	①	②	③	勝一負	獲得ゲーム率	順位
F	①	菱川　敬子 岩田　友美	TC四季		1-6	6-4	1-1		2
	②	川崎　香枝 山本　文子	JTC	6-1		6-0	2-0		1
	③	川端　美代 村木　由美	アクティス海南	4-6	0-6		0-2		3

女子ダブルス本選

1	佐原・澤井	(	ウエンディー	)				川崎・山本	(	J・T・C	)	5
2	奥村・西山	<	アクティス海南	>	61		64	60	三木・竹中	(| TEAMよっしゃああ |)	6
3	北井・松井	(| J・T・C |)		60	64		山田・八幡	<	たつべT・C	>	7
4	森・大橋	(	J・T・C	)	63			75	樫田・谷所	(	J・T・C	)	8

1R SF F SF 1R

予選リーグ戦1位通過組は( )に入ります。
予選リーグ戦2位通過組は< >に入ります。**抽選**